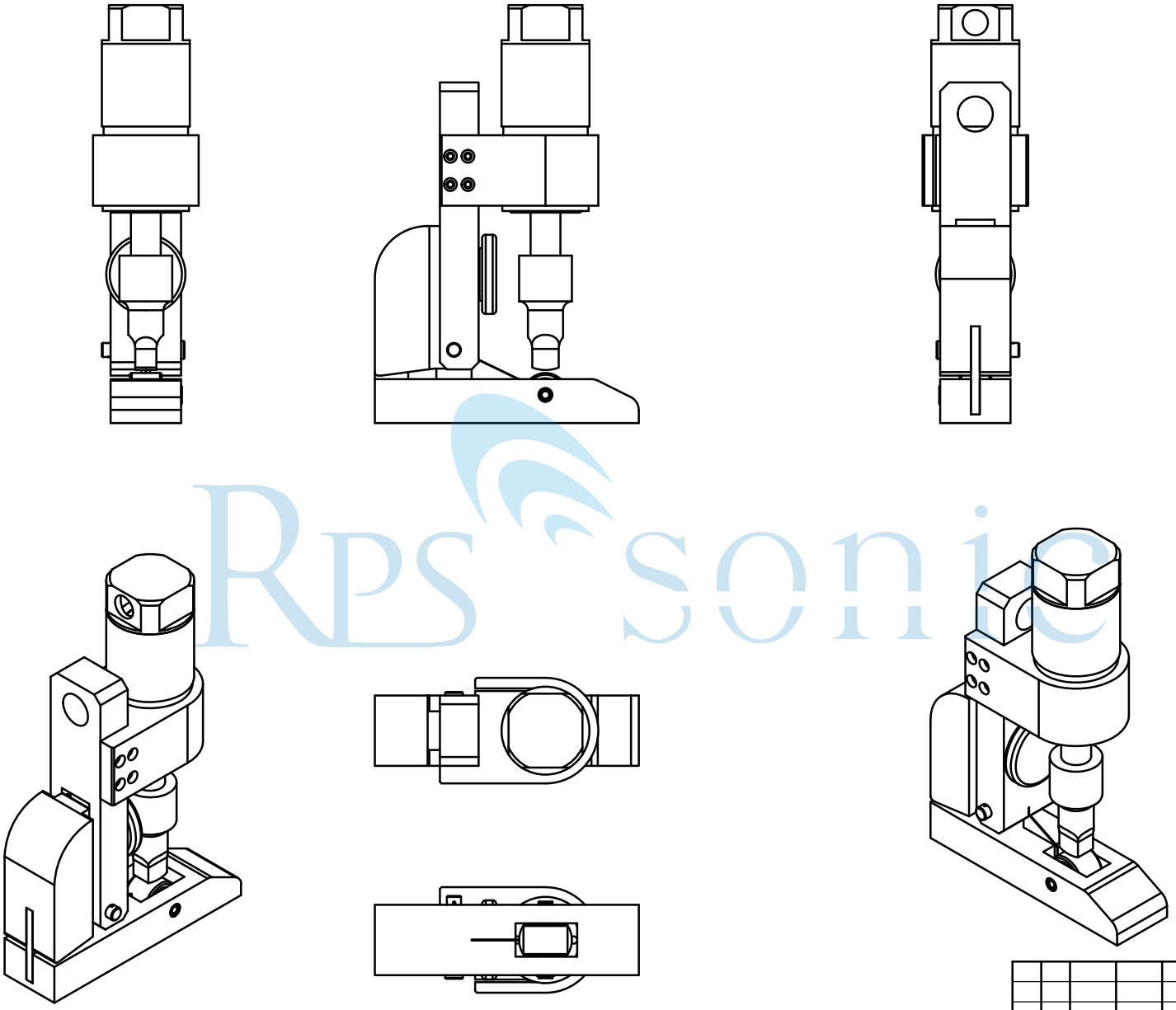

RPS sonic

标记	处数	分 区	更改文件号	签 名	年、月、日				40K封切机
设 计			标准化			阶段标记	重 量	比 例	
审 核									
工 艺			批 准			共 张	第 张		